VCA
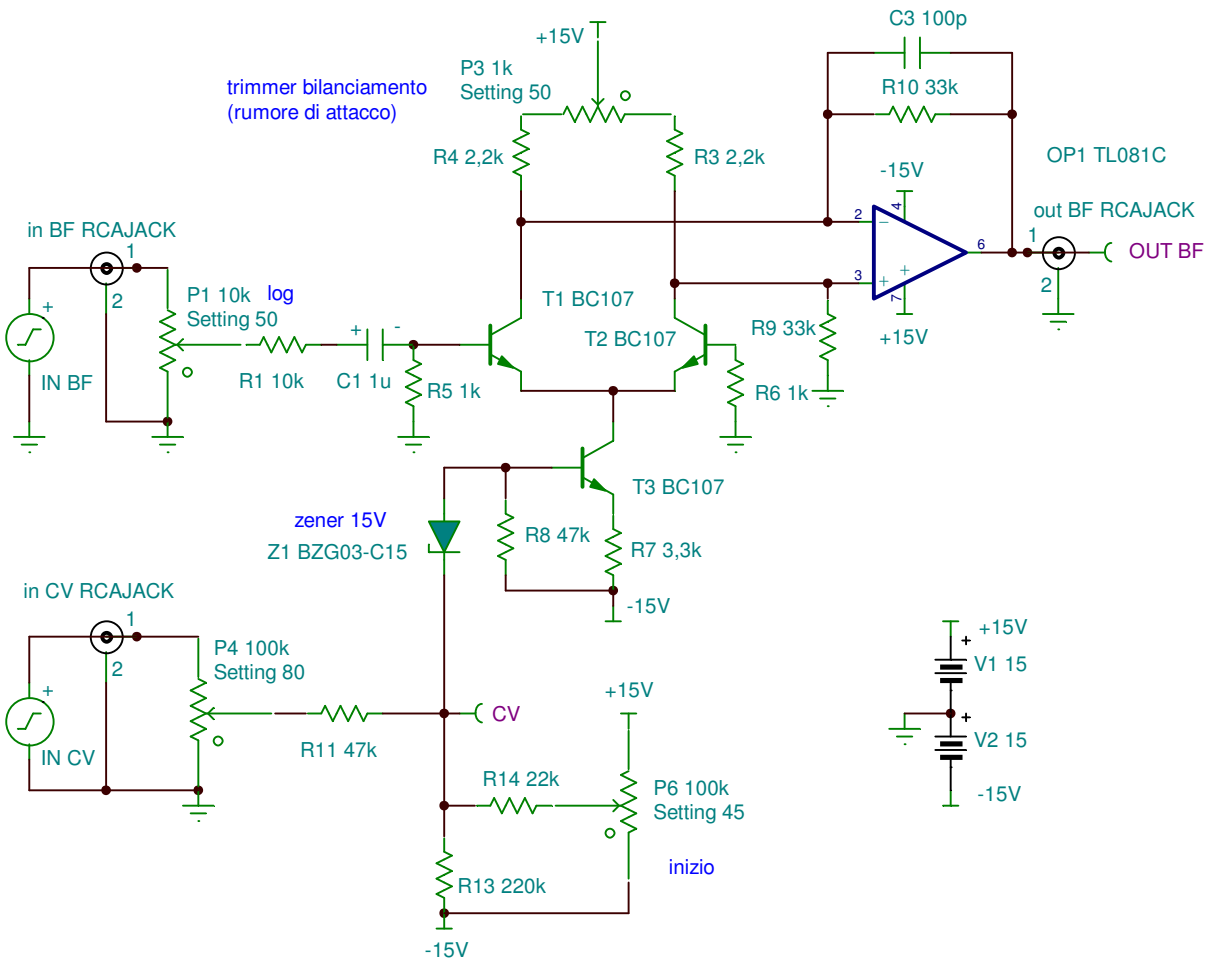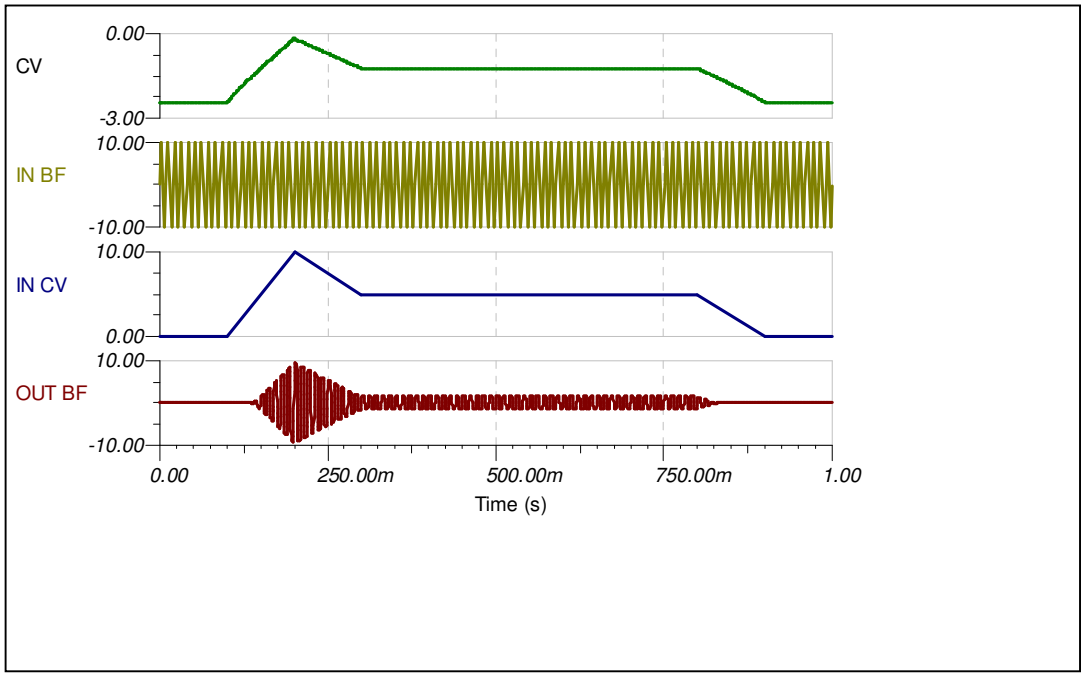
N.B. Operazionali e transistor sono quelli che avevo nel cassetto,
in realtà posssono essere tutti TL081/82 o simili e altri transistor.